/ / / **PNA**

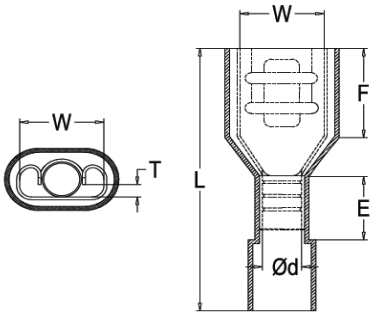

RCCN

RCCN

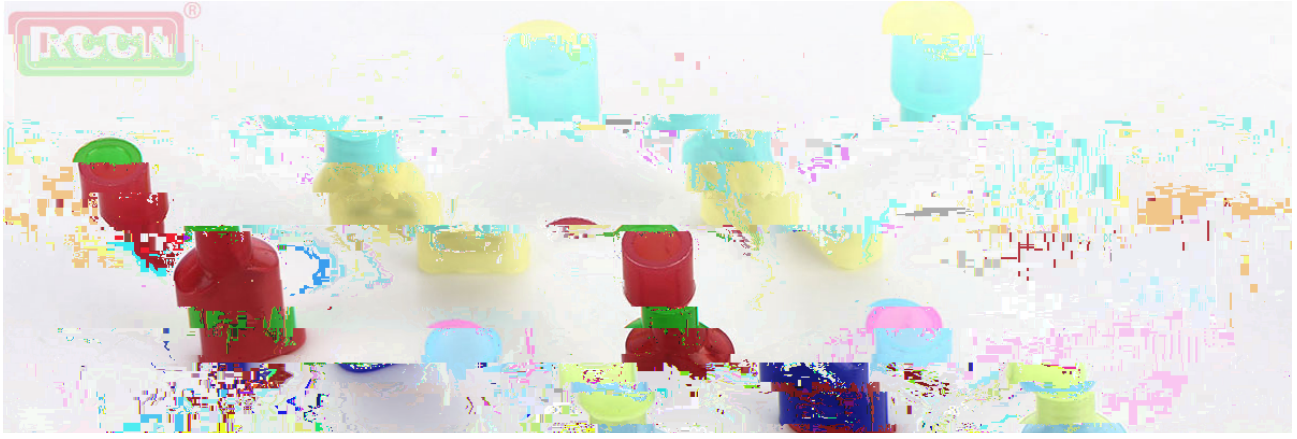
RCCN